ЗИОСАБ

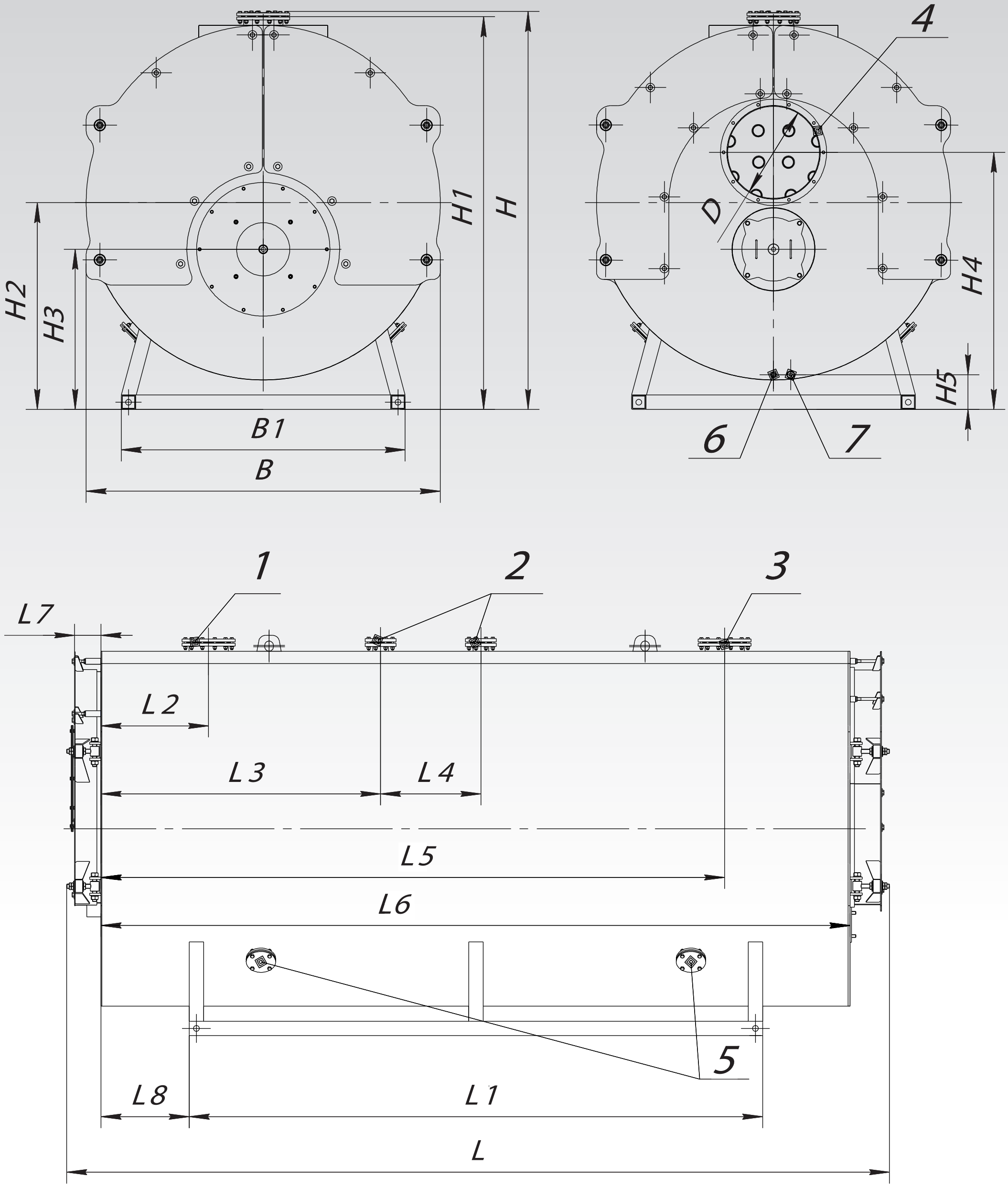

FR-10M